NEC玉川ルネッサンスシティ　PFG構法部分詳細図

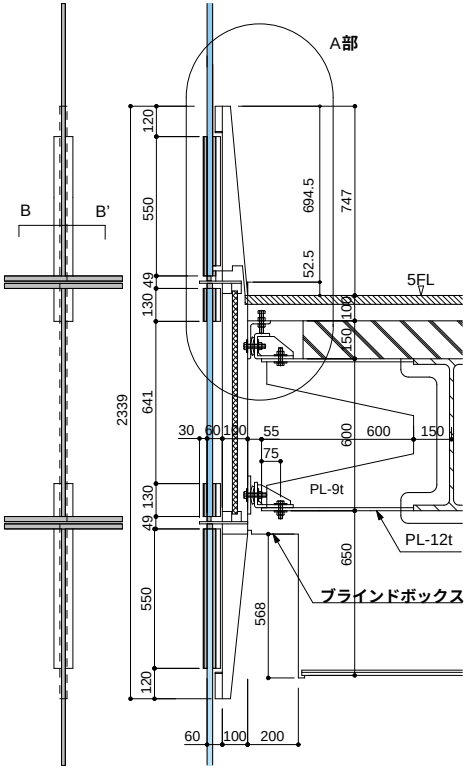

PFG構法立面図
S.1:30

PFG構法断面図
S.1:30

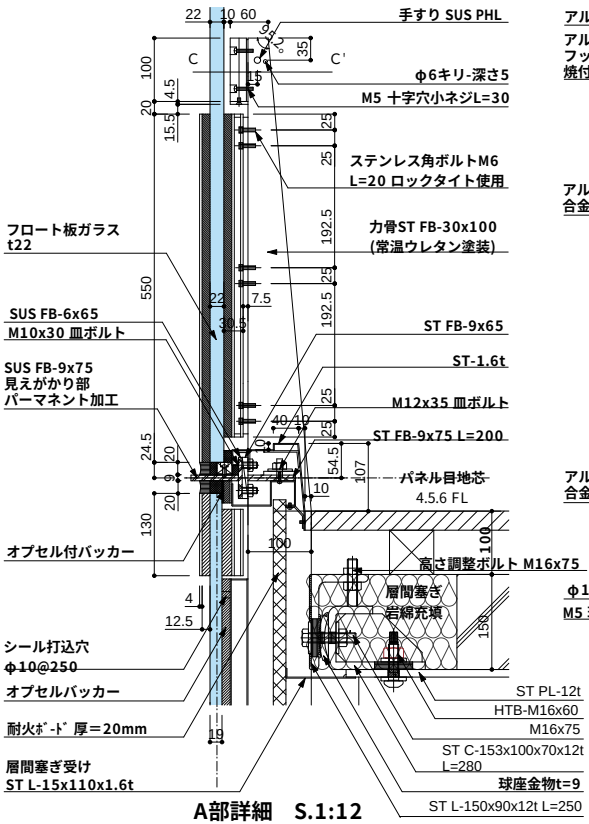

A部詳細　S.1:12

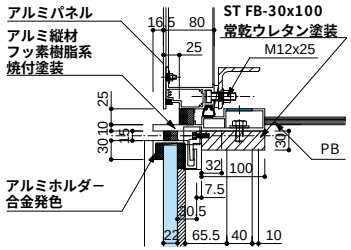

壁取り合い部平面詳細　S.1:12

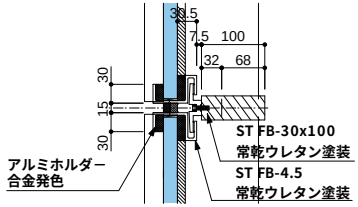

B-B'部詳細　S.1:12

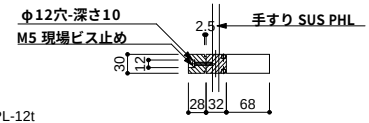

C-C'部詳細　S.1:12